VILAR

РУКОВОДСТВО ПО ЭКСПЛУАТАЦИИ
ДВУХРОТОРНАЯ ЗАТИРОЧНАЯ МАШИНА **VILAR M20**

vilar.pro
info@vilar.pro

Оглавление

1. *Гарантия качества/обкатка машины* ____ 3
2. *Гарантийные обязательства* ____ 3
3. *План профилактического и планового обслуживания* ____ 3
4. *Предисловие* ____ 6
5. *Особенность* ____ 6
6. *Руководство по сборке* ____ 6
7. *Меры предосторожности по технике безопасности* ____ 7
8. *Инструкции по эксплуатации* ____ 8
9. *Настройки затирки/шага затирочной машины* ____ 9
10. *Инструкции по техническому обслуживанию* ____ 10
11. *Смазка* ____ 11
12. *Принципиальная электрическая схема* ____ 12
13. *Поиск неисправностей* ____ 12
14. *Полное рулевое управление* ____ 17
15. *Приводной механизм* ____ 18
16. *Коробка передач в сборе* ____ 19
11. *Технические данные* ____ 20

1. Гарантия качества/обкатка машины

Затирочная машина является продуктом обширных инженерных разработок, призванных обеспечить долгий срок службы и непревзойденную производительность. После того, как машины полностью собраны, проводятся обкаточные испытания, чтобы обеспечить стандарты качества самого высокого уровня. На бетоне проводится серия эксплуатационных испытаний, включающая фазу работы при дроссельной заслонке от 1/2 до 3/4 в течение как минимум 20 минут и заключительную фазу работы при полностью открытой дроссельной заслонке в течение как минимум 25 минут.
Вы можете убедиться, что затирочная машина будет работать на высшем уровне, соблюдая простой маршрут при первом использовании. Учтите, что ваша новая затирочная машина — это как новая машина. Точно так же, как вы обкатываете новую машину в дороге или любую новую машину на работе, вы должны начинать постепенно и доводить ее до полного использования. Узнайте, на что способна ваша машина и как она будет реагировать. Время обкатки см. в руководстве производителя двигателя. Полный газ и контроль можно использовать после этого периода времени, если это разрешено материалом. Это послужит для дальнейшего обкатки машины в вашем конкретном приложении, а также даст вам дополнительную практику использования машины.
Мы благодарим вас за доверие, которое вы оказали нам, купив затирочную машину, и желаем вам долгих лет счастливого использования.

2. Гарантийные обязательства

Производитель предоставит замену любой части или части, включающей в себя трансмиссию затирочной машины, состоящей из приводного вала в сборе и коробок передач в сборе, за исключением приводных ремней, силовых агрегатов и/или подшипников или электрические элементы управления, которые, как показала наша проверка, имеют дефект материала или изготовления в течение двенадцати (12) месяцев с даты покупки, при условии, что компания уведомлена о такой дефектной части или ее части. В течение двенадцатимесячного гарантийного срока. Никакие дополнительные или иные гарантии или гарантии, явные или подразумеваемые, в связи с продажей затирочной машины не предоставляются, и наша единственная ответственность заключается в замене дефектных частей или их частей. Мы не несем ответственности за какие-либо особые, косвенные или косвенные убытки, возникшие каким-либо образом.
Эта гарантия предоставляется исключительно в интересах первоначального покупателя как конечного пользователя. Наша ответственность по этой гарантии прекращается в случае, если первоначальный покупатель передает право собственности на затирочную машину, вносит какие-либо изменения или добавляет к затирочной машине какие-либо детали или устройства, не произведенные нами.

3. План профилактического и планового обслуживания

Эта затирочная машина была тщательно собрана и прослужит долгие годы. Профилактическое и плановое техническое обслуживание необходимы для долгого срока службы затирочной машины. Ваш дилер заинтересован в вашей новой затирочной машине и хочет помочь вам получить от нее максимальную отдачу. Внимательно прочитав данное руководство, вы обнаружите, что часть регулярного технического обслуживания можете выполнять самостоятельно. Однако, если вам нужны запчасти или капитальный ремонт, обязательно обратитесь к своему дилеру.

Текущее обслуживание Интервалы		Каждое использование	Через 1,5 мес. или 50 ч.	Через 3 мес. или 100 ч.	Через 6 мес. или 200 ч.	Через 9 мес. или 300 ч.	Через 12 мес. или 400 ч.
Общий осмотр:							
Работа огней	Проверка		O	O	O	O	O
Батарея	Очистка & Проверка			O	O	O	O
	Перезарядка			O	O	O	O
	Замена						2 года
Защита	Проверка	O	O	O	O	O	O
Предупреждающие наклейки	Проверка		O	O	O	O	O
Тестовый запуск	Проверка работы		O	O	O	O	O
Элементы управления:							
Аварийный выключатель	Проверка	O	O	O	O	O	O
Работа педали газа	Проверка	O	O	O	O	O	O
Рулевые тяги	Проверка	O	O	O	O	O	O
	Смазывать		O	O	O	O	O
	Замена						
Рычаги управления шагом	Проверка	O	O	O	O	O	O
	Смазывать		O	O	O	O	O
Джойстик управления	Проверка	O					
Гидравлическая система	Проверьте уровни			O	O	O	O
Шланги	Проверьте шланги			O	O	O	O
	Замените шланги						2 года
Двигатель:							
Топливные трубки & хомуты	Проверка		O	O	O	O	O
	Замена						2 года
Машинное масло	Проверьте уровень	O	O	O	O	O	O
	Замена		O		O		O
Масляный фильтр двигателя	Замена				O		O
Масляный радиатор	Очистка				O		O
Ребра охлаждения	Очистка		O	O	O	O	O
Ребра охлаждения	Проверка - Очистка	O	O	O	O	O	O
	Замена						O
Линия забора воздуха	Проверка				O		
	Замена						2 года
Ремень вентилятора	Проверьте целостность				O		O
	Замена						500 часов
Valve Клапанный зазор	Проверить-отрегулировать				O		O
Топливный фильтр	Проверка & Проверка			O	O	O	O
	Замена				O		O
Топливный бак	Очистка						500 часов
Форсунка для впрыска топлива	Проверьте давление						500 часов
Таймер впрыска топлива	Проверка						500 часов
Нагнетательный насос	Проверка						500 часов
Проводка двигателя	Проверка						O

Текущее обслуживание Интервалы		Каждое использование	Через 1,5 мес. или 50 ч.	Через 3 мес. или 100 ч.	Через 6 мес. или 200 ч.	Через 9 мес. или 300 ч.	Через 12 мес. или 400 ч.
Привод:							
Подшипники	Смазывать	O	O	O	O	O	O
Универсальные муфты	Смазывать			O	O	O	O
Натяжение ремня / Состояние	Проверка	O	O	O	O	O	O
Работа сцепления / шкива	Проверка	O	O	O	O	O	O
Левая крестовина в сборе	Проверка	O		O	O	O	O
	Смазывать	O	O	O	O	O	O
Правая крестовина в сборе	Проверка	O		O	O	O	O
	Смазывать	O	O	O	O	O	O
Коробки передач:							
Масло для левой коробки передач	Проверьте уровень	O	O	O	O	O	O
Масло для правой коробки передач	Замена	O			O		O
Сапуны коробки передач	Проверьте уровень			O	O	O	O
Retardant Spray System							
Работа водяного насоса	Проверка	O	O	O	O	O	O
Распылительные форсунки	Очистка	O					
Retardant Fluid	Проверьте уровень	O					

- Из-за особенностей и условий эксплуатации затирочные машины подвергаются воздействию тяжелых условий эксплуатации. Некоторые общие рекомендации по техническому обслуживанию продлят срок службы вашей машины.
- Первоначальное техническое обслуживание затирочной машины должно быть выполнено через 25 часов использования, после чего ваш механик (или авторизованная ремонтная мастерская) должен выполнить все рекомендуемые проверки, указанные в приведенном выше графике. Таблица удобна для ведения учета выполненного технического обслуживания и деталей, используемых для обслуживания затирочной машины.
- Регулярное обслуживание в соответствии с приведенным выше графиком продлит срок службы затирочной машины и предотвратит дорогостоящий ремонт.
- Поддержание затирочной машины в чистоте и без остатков бетона является наиболее важной операцией регулярного технического обслуживания, помимо проверок в приведенном выше графике обслуживания, которую можно выполнять. Такие компоненты, как сальники, ремни, детали трансмиссии и подшипники, подвержены преждевременному износу из-за воздействия остатков бетона. Нанесение антипригарного покрытия на затирочную машину перед каждым использованием облегчит очистку после использования и увеличит время между заменами большинства изнашиваемых компонентов машины.
- После каждого использования затирочную машину следует чистить, чтобы удалить остатки бетона с ходовой части и окружающих компонентов. Использование мойки высокого давления сделает очистку быстрой и легкой, особенно если перед использованием было нанесено антипригарное покрытие.
- В приведенном выше графике обслуживания элементы, которые необходимо проверить, заменить или отрегулировать, отмечены значком в соответствующем столбце. Не все модели затирочных машин имеют одинаковые функции и опции, поэтому не все операции по обслуживанию могут потребоваться. Для удобства записи поставьте галочку, когда пункт будет выполнен. Если пункт не требуется или не заполнен, поместите его в поле.
- Для всех затирочных машин с питанием от топливной магистрали регулируемая частота вращения двигателя составляет от 2000 до 3600 об/мин. Точные характеристики см. в руководстве производителя двигателя. При любых регулировках затирочной машины

следует соблюдать осторожность, чтобы не изменить регулируемую скорость. Увеличение регулируемой скорости двигателя может привести к преждевременному выходу из строя и аннулированию гарантии производителя.

- Если ваша затирочная машина не будет регулярно обслуживаться и обслуживаться должным образом в соответствии с инструкциями производителя, это приведет к преждевременному выходу из строя и аннулированию гарантии.

4. Предисловие

- В целях собственной безопасности и защиты от телесных повреждений внимательно прочтите, поймите и соблюдайте инструкции по технике безопасности, содержащиеся в данном руководстве.
- Пожалуйста, эксплуатируйте и обслуживайте машину в соответствии с инструкциями, приведенными в данном руководстве.
- Дефектные детали машины должны быть заменены как можно скорее.
- Держите это руководство под рукой, чтобы вы могли обратиться к нему в любое время.
- Никакая часть данной публикации не может быть воспроизведена без письменного разрешения.
- Мы прямо оставляем за собой право на технические изменения, даже без надлежащего уведомления, которые направлены на улучшение наших машин или их стандартов безопасности.

5. Особенность

Гидравлическую затирочную машину можно использовать для отделки всех горизонтальных бетонных поверхностей полов и перекрытий. Регулируемая муфта обеспечивает необходимый крутящий момент и диапазон скоростей в соответствии с конкретными условиями. Эксплуатация с выездом снижает интенсивность труда и повышает эффективность работы. Благодаря двойному ротору, большему весу и гораздо лучшему уплотнению эффективность выше, чем у затирочной машины с ручным управлением. Выключатель безопасности может сразу отключить двигатель, чтобы обеспечить безопасность оператора. Конструкция с низким центром тяжести обеспечивает стабильную работу.

6. Руководство по сборке

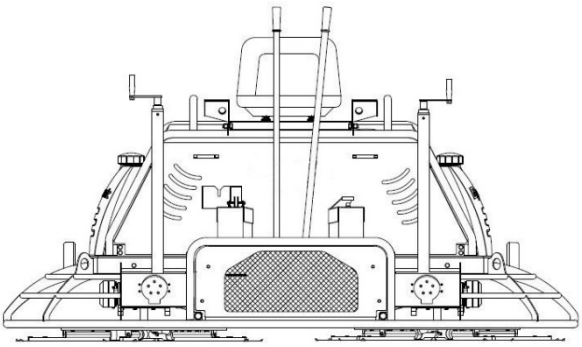

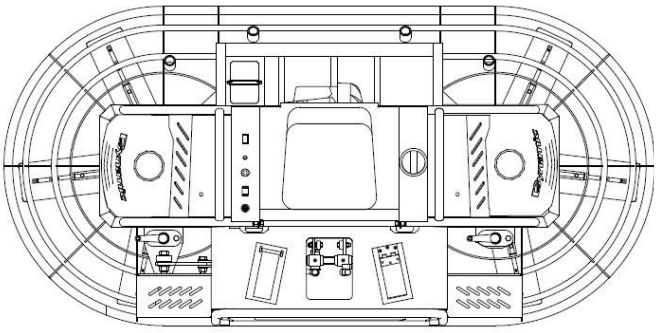

Ваша новая затирочная машина была отправлена вам в частично разобранном виде. Для подготовки к работе используйте следующие инструкции.

Батарея поставляется сухой - без кислоты

Подсоедините и закрепите кабели аккумулятора перед началом процедуры запуска.

Рулевая ручка в сборе

Ручки рулевого управления поставляются готовыми к подключению. Расположите ручки над втулками ручек так, чтобы установочные винты (по 2 на ручку) совпадали с резьбовыми отверстиями на втулках. Затяните установочные винты и проверьте подвижность ручек.

Узел управления шагом

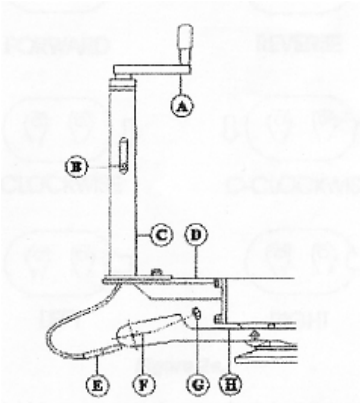

Figure 1a.

Прикрутите трубку регулятора шага (C) к кронштейну регулятора шага (D) с помощью прилагаемых болтов. Пропустите конец троса (E) через хомут (F) и закрепите контргайкой с нейлоновой вставкой (G). Для правильной регулировки троса поверните рукоятку (A) против часовой стрелки до упора. Затяните гайку (G) до полного устранения провисания троса. Если через гайку выходит более 2 или 3 витков резьбы, ее следует повернуть назад и переместить направляющий винт (B) в следующее нижнее отверстие. Затем необходимо отрегулировать натяжение троса. После регулировки натяжения полностью поверните рукоятку по часовой стрелке (примерно на 24 ОБОРОТА) и проверьте наличие зазора между рычагом вилки (F) и коробкой передач в точке (H). Должно быть достаточно места для визитной карточки, но не более 1/8 дюйма.

Сиденье в сборе

Снимите защитную пленку с сиденья. Теперь сиденье готово для крепления к раме с помощью прилагаемых шайб и шестигранных гаек. Если заказан регулятор сиденья, ползунки должны быть расположены между сиденьем и рамой с помощью прилагаемых винтов, чтобы прикрепить сиденье к ползунам, а затем прикрепить ползунки к раме, как указано выше.

Сборка транспортера

Компоненты транспортера (рукоятка, рама, колеса и сумка с деталями) поставляются отдельно и требуют некоторой сборки. Вытяните ручку за пределы рамы. Сдвиньте ручку вдоль поперечины рамы, чтобы совместить отверстие на ручке с отверстием на раме. Вставьте большой крепежный штифт (деталь 10911) в отверстие, чтобы прикрепить ручку к раме. Установите одно из колес на ось и закрепите его, вставив штифт (деталь 10910) в отверстие на конце оси. Повторите процедуру для другого колеса.
ОСТОРОЖНО! Транспортер предназначен для использования только на рабочей площадке. Не используйте транспортер для буксировки машины за пределы площадки.

7. Меры предосторожности по технике безопасности

- Всегда держите посторонних, неопытных, неподготовленных людей подальше от этой машины.
- Контакт с вращающимися и движущимися частями может привести к травмам. Держите руки и ноги подальше от движущихся частей.
- Прежде чем приступать к ремонту или регулировке, двигатель должен быть остановлен. Ключ зажигания должен быть выключен.
- **Внимание:** никогда не работайте на машине во взрывоопасной среде, рядом с горючими материалами или в местах, где вентиляция не обеспечивает удаление

выхлопных газов. Немедленно устраняйте утечки топлива. Дополнительные инструкции по технике безопасности см. в руководстве по эксплуатации вашего двигателя.

- Будьте осторожны, не прикасайтесь к глушителю при горячем двигателе, это может привести к серьезным ожогам!
- Всегда управляйте машиной сидя, чтобы сохранить равновесие машины.
- Транспортировочное устройство предназначено только для перемещения машины по рабочей площадке. Он не должен использоваться для перемещения машины за пределы площадки.
- При запуске затирочной машины не превышайте рекомендуемое положение дроссельной заслонки на 1/4. Более высокое значение может привести к срабатыванию центробежной муфты, приводя в действие лезвия затирочной машины.
- Будьте осторожны работая вокруг труб, заглушек или других препятствий на полу. Если машина зацепится за такое препятствие или наткнется на него, это может привести к серьезному повреждению машины, или оператор может быть выброшен из машины.
- Избыток поверхностной воды может привести к внезапной потере контроля над рулевым управлением.
- Отключите аккумулятор перед выполнением любых работ по обслуживанию электрооборудования.
- Убедитесь, что электрический выключатель, расположенный под левой ножной педалью, работает. Если вы поставите левую ногу ровно на педаль, то включится предохранительный выключатель. Снятие ноги с педали приведет к отключению предохранительного выключателя и остановке двигателя. Двигатель не запустится до тех пор, пока не будет нажат предохранительный выключатель. Эта функция безопасности должна использоваться по назначению.

8. Инструкции по эксплуатации

Проверка перед эксплуатацией

a) Перед запуском затирочной машины проверьте уровень масла в двигателе и коробке передач. Убедитесь, что топливный бак полный. Топливо не поставляется с агрегатом. Перед запуском заполните топливный бак. Проверьте уровень масла в двигателе и коробке передач. ГАРАНТИЯ АННУЛИРУЕТСЯ, ЕСЛИ РАБОТАЕТЕ БЕЗ МАСЛА. Заполните бак качественным топливом. НЕ СМЕШИВАЙТЕ МАСЛО И ТОПЛИВО.

b) Продолжайте нажимать левой ногой на аварийный выключатель. Двигатель отключится и остановится, если предохранительный выключатель будет отпущен. Не заклеивайте, не привязывайте и не пытайтесь иным образом обойти защитное устройство.

c) Поверните ключ зажигания до упора. Дайте двигателю прогреться, прежде чем приступить к полной работе затирочной машины.

Остановка двигателя

a) Переведите дроссельную заслонку на низкие обороты холостого хода, подождите несколько секунд.

b) Снимите левую ногу с аварийного выключателя.

c) Выключить ключ зажигания

Рулевое управление

Управлять машиной довольно просто, но для начала работы с машиной требуется некоторое знакомство. Элементы управления реагируют, как показано на рисунке ниже. Испытайте машину на готовом участке пола с лопастями в горизонтальном положении и двигателем на низких оборотах, чтобы получить необходимое ощущение рулевого управления.

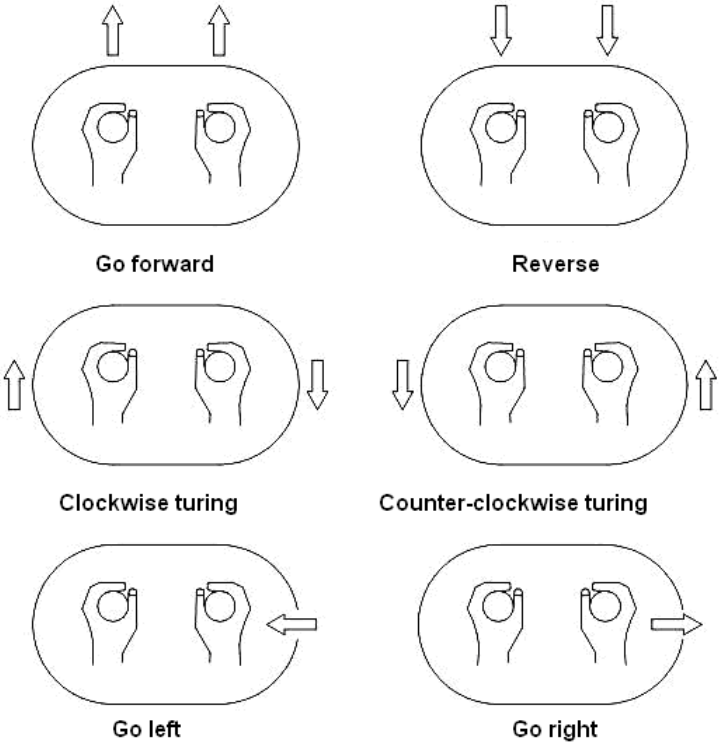

Для прямолинейного движения переместите обе ручки как одну в нужном направлении. Перемещайте рукоятки в противоположных направлениях, чтобы произвести вращение вокруг оси машины. Левая ручка вперед, правая ручка назад для вращения по часовой стрелке. Левая ручка назад, правая ручка вперед, для вращения против часовой стрелки. Боковое направление достигается боковым перемещением правой рукоятки в требуемом направлении движения.
Примечание: когда температура наружного воздуха слишком низкая, есть риск замерзания воды, необходимо добавить в воду антифриза для предотвращения образования льда в водопроводе и насосах. Работа водяного насоса без воды или с обледенением, приведет к поломке насоса и контура.

9. Настройки затирки/шага затирочной машины

После того, как вы ознакомитесь с функциями рулевого управления на ровном полу, вы будете готовы комбинировать рулевое управление с настройками затирки/шага затирочной машины для получения требуемой отделки. Функция регулировки шага позволяет быстро и точно изменять шаг чистовых/затирочных лопастей без остановки машины. Поворот регулировочной рукоятки на конце трубок управления шагом позволяет вам изменять высоту лезвий, когда это необходимо, чтобы учесть различные условия на поверхности. Каждая крестовина регулируется независимо. Настройка шага повлияет на управление вашим устройством. Поэкспериментируйте с настройками во время тест-драйва, чтобы знать, чего ожидать.

Внимание! Не позволяйте машине стоять на одном месте на мягком бетоне, это может создать ненужную нагрузку на муфту, чтобы отделить ее от бетона. Если устройство простояло какое-то время, освободите его от бетона перед эксплуатации.
Внимание! При отделке бетона выше уровня земли в качестве защитной меры установите защитный барьер вдоль края плиты. Барьер должен быть таким, чтобы лезвия не могли заехать за край плиты в случае потери контроля.

10. Инструкции по техническому обслуживанию

Общие положения

- Содержите моторное масло в чистоте. Замена масла в соответствии со спецификациями производителя двигателя.
- Поддерживайте уровень масла в двигателе и коробке передач на уровне. Меняйте по мере необходимости.
- Используйте в двигателе только чистое топливо.
- Проверьте не ослаблены ли гайки и болты на затирочной машине, и затяните их при необходимости.
- Проверьте ремни на предмет износа, замените, если они изношены.
- Ежедневно смазывайте все фитинги. См. схему.
- Очищайте устройство после каждого использования, чтобы предотвратить затвердевание бетона. Твердый бетон очень трудно удалить, он значительно увеличивает вес и снижает эффективность последующей эксплуатации агрегата.
- Регулярно проверяйте накладки сцепления на предмет износа. Накладки следует менять при износе на 3/4. Не допускайте контакта металла с металлом, так как это может повредить барабан сцепления. (Новая подкладка 8 мм.)

Воздушный фильтр

Поддержание чистоты двигателя продлит срок службы двигателя. Всегда держите воздушный фильтр чистым. Ежедневно очищайте воздушный фильтр с помощью рекомендуемого растворителя. Информацию о правильной процедуре очистки см. в руководстве по двигателю. Дайте фильтру высохнуть перед повторной установкой.

Свеча зажигания

Регулярно проверяйте и чистите свечи зажигания. Загрязненная свеча зажигания вызывает затрудненный запуск и плохую работу двигателя. Установите рекомендуемый зазор свечи зажигания. См. руководство к двигателю.

Процедура замены ремня

Снимите кожух ремня с машины, чтобы получить доступ к компонентам привода. Для замены первичного приводного ремня снимите муфту с приводного вала двигателя, сняв с муфты болт. Это освобождает ремень как от сцепления, так и от ведомого узла.

Характеристики натяжения ремня

Внимание! Ремни могут немного ослабнуть после первых нескольких часов работы. Важно удерживать ремни с помощью предоставленного инструмента и использовать таблицу, приведенную в качестве справочной информации.

11. Смазка

Моторное масло

Долгий срок службы и успешная работа любого механизма зависят от частой и тщательной смазки. Перед использованием затирочной машины всегда проверяйте наличие масла в двигателе. Используйте надлежащее моторное масло в соответствии с рекомендациями производителя двигателя. Заполните картер до рекомендованного уровня

Крестовина

На крестовине имеется 8 (восемь) фитингов для смазки. 4 (четыре) на каждом необходимо смазывать ежедневно.

Передние пластины должны смазываться каждый раз при использовании мишины.

Коробка передач

Ежедневно проверяйте смотровые заглушки уровня масла на обоих редукторах, чтобы убедиться, что масло находится наполовину на смотровом стекле. При необходимости долейте трансмиссионное масло.

Замена масла в коробке передач

Снимите сливную пробку и заливную пробку с коробки передач. После полного слива масла установите на место сливную пробку и затяните ее. Заполните коробку передач через заливную пробку трансмиссионным маслом. Замените пробку фильтра и затяните ее.

Смазочные фитинги

Всего 6 подшипников. Смажьте все подшипники и крестовины, чтобы обеспечить достаточную подачу смазки. Они расположены над редукторами (по 2 на каждый редуктор) и 2 в системе привода. U-образные шарниры также расположены в приводной системе.

Предотвращение потери мощности

Чтобы предотвратить возникновение явления потери мощности затирочной машины, производитель затирочной машины сделал анодный провод (красный) и анодную клемму аккумулятора в отсоединенном состоянии.
Когда пользователям сначала необходимо подсоединить анодный провод к анодной клемме аккумулятора.
При долгом простое машины рекомендуется отсоединять положительную клемму аккумулятора и анодную линию.

12. Принципиальная электрическая схема

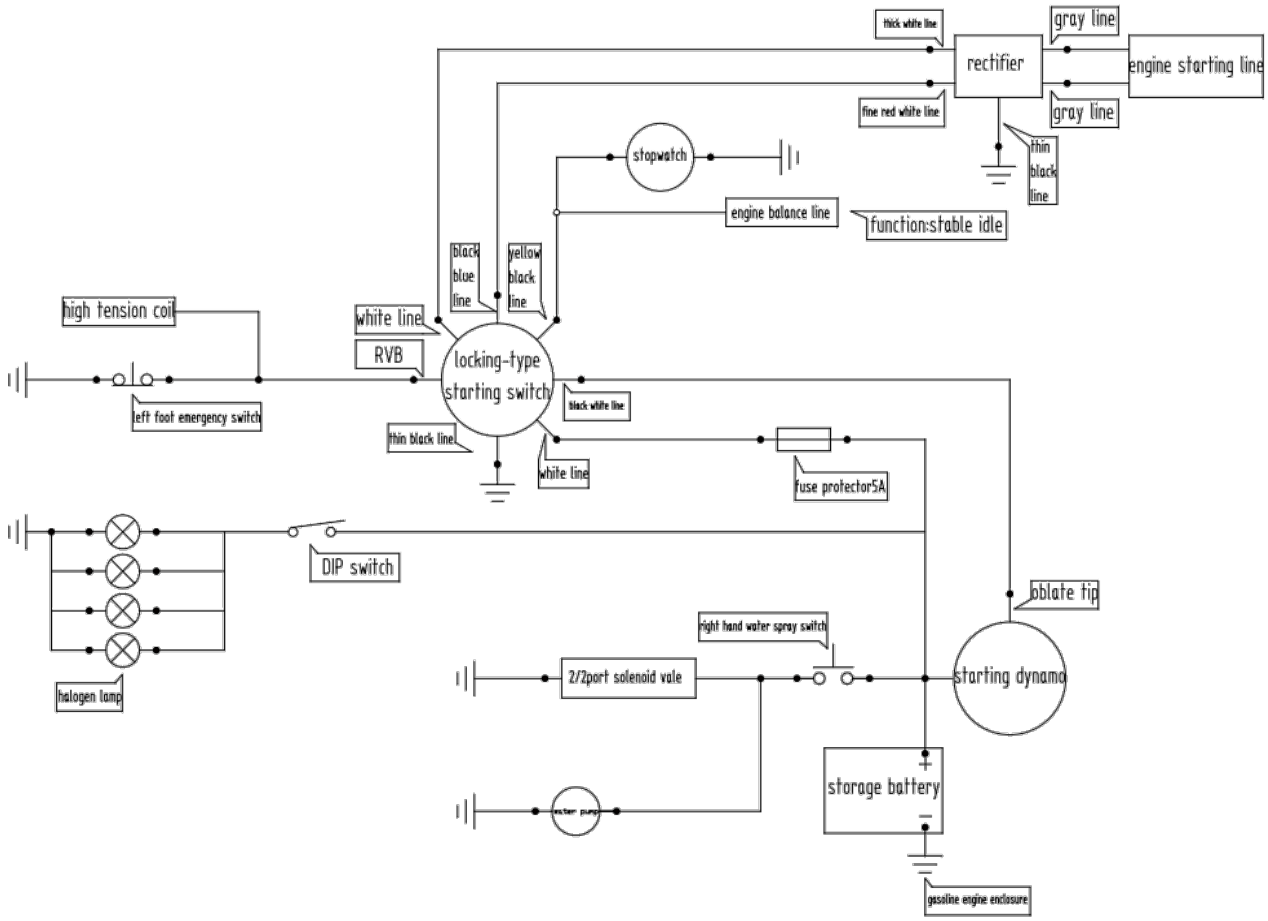

13. Поиск неисправностей

Не заводится двигатель

- Дроссельная заслонка полностью открыта
- Обрыв провода ручного рычага
- Нет топлива
- Некачественное топливо
- Топливный фильтр забит
- Топливная линия забита
- Отверстие в топливной линии
- Клапан подачи топлива закрыт
- Выключатель безопасности не работает (ножной рычаг должен быть нажат)
- Провод или разъемы защитного выключателя не имеют хорошего контакта
- Другие проблемы с двигателем (см руководство по двигателю)

Запускается, но не на большой скорости

- Проблемы с двигателем
- Трос дроссельной заслонки сломан или заклинен
- Рычаг дроссельной заслонки и разъемы ослаблены или не отрегулированы
- Изношено сцепление

Крестовины вращаются, двигатель работает на холостом ходу

- Слишком быстрый холостой ход
- Слишком туго затянут ремень
- Заклинило сцепление

Машина прыгает по полу

- Затвердевший бетон в нижней части крестовины
- Лопатки изношены неравномерно
- Крестовина заклинила
- Крестовина ослаблена
- Консоли затирочной машины согнуты
- Неправильно установлены регулировочные винты (резные болты), используйте приспособление для регулировки крестовины
- Главный вал погнут
- Поворотная рукоятка слишком далеко вправо или влево

Крестовину трудно смазать

- Фитинги забиты
- Цемент в смазочных канавках рычагов
- Слишком тугие пресс-масленки

Регуляторы шага не работают на лопасти

- Трос сломан или не отрегулирован
- Отсутствует шлицевой винт (нижняя сторона ручки)
- Нажимная пластина и/или коромысло сломаны или сильно повреждены
- Регулятор рукоятки не работает

Ремень быстро изнашивается

- Неправильно отрегулирован ремень
- Шкив не выровнен
- Неправильный ремень/дефектный ремень
- Заедание сцепления

- Заедание коробки передач

Утечки масла

a) Верхняя часть коробки передач
    - Утечки в двигателе
    - Сломан предохранительный клапан
    - Слишком много масла в редукторе
    - Отсутствует установочный винт в крышке

a) Между торцевой крышкой и коробкой передач (со стороны отдачи)
    - Кольцо повреждено
    - Торцевая крышка не затянута

b) На главном валу или промежуточном валу
    - Заклинило предохранительный клапан
    - Вал и/или уплотнение изношены

Не двигается вперед или назад

- Штифты или рычаг прямого/обратного хода сломаны
- Заедание конца тяги на рычаге F/R
- Сломан шатун

Не поворачивает влево или вправо

- Рулевые рычаги сломаны
- Рычаг изношен
- Шпилька редуктора срезана
- Ослаблен соединительный вал на конце штока

Приводной вал не вращается

- Заклинило универсальное соединение
- Сломан рычаг вилки
- Шлицы сорваны
- Шпонка срезана

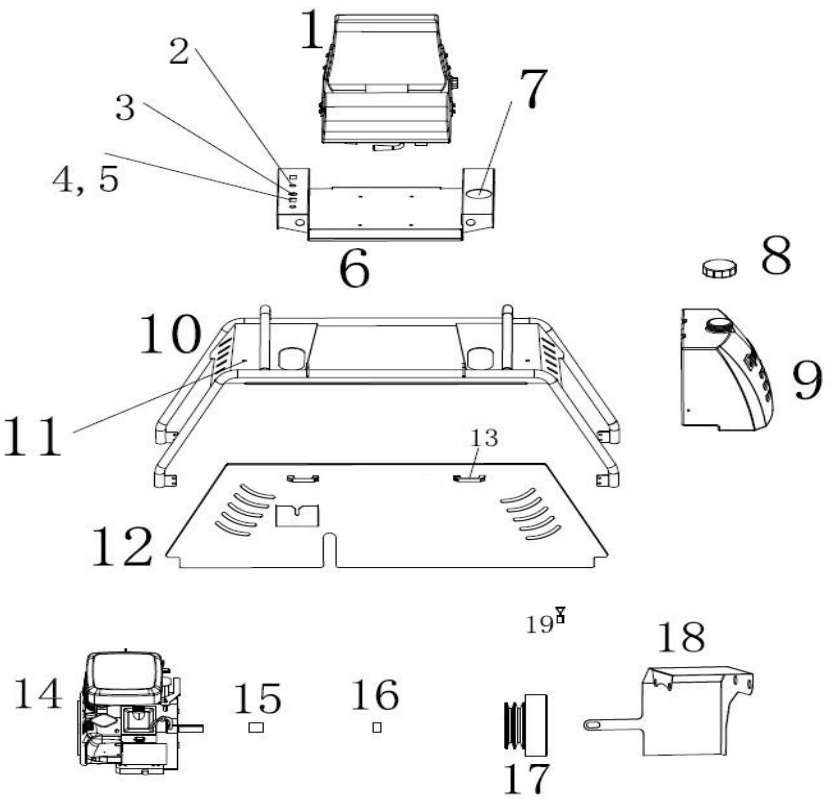

№	Арт.	Серийный №	Наименование	Кол-во
1	P00001085	QUM65C-01	Сиденье	1
2	P00004112	P00004112	Распылитель	1
3	P00005934	P00005934	USB-порт для зарядки	1
4	P00003633	P00003633	Кулисный переключатель	1
5	P00003637	P00003637	Крышка кулисного переключателя	1
6	P00003769	QUM96C-01	Откидная крышка сиденья	1
7	P00005932	P00005932	Пластиковая обшивка	1
8	P00000776	HZR80-04-01	Left handle	2
9	P00003203	QUM78H-26	Пластиковый бак	2
10	P00004185	QUM96HA-01	Поддержка сиденья	1
11	P00003062	QUM78HA-20	Корпус	1
12	P00004181	QUM96HA-06	Передняя крышка	1
13	P00004038	P00004038	Ручка	2
14	P00004745	P00004745	Двигатель	1
15	P00003757	QUM96C-03	Стопорное кольцо	1
16	P00003730	QUM96C-04	Прокладки	1
17	P00005617	QUM96B-09B	Шкив	1
18	P00004165	QUM96HA-18	Крышка ремня	1
19	P00004039	P00004039	Кнопка	2

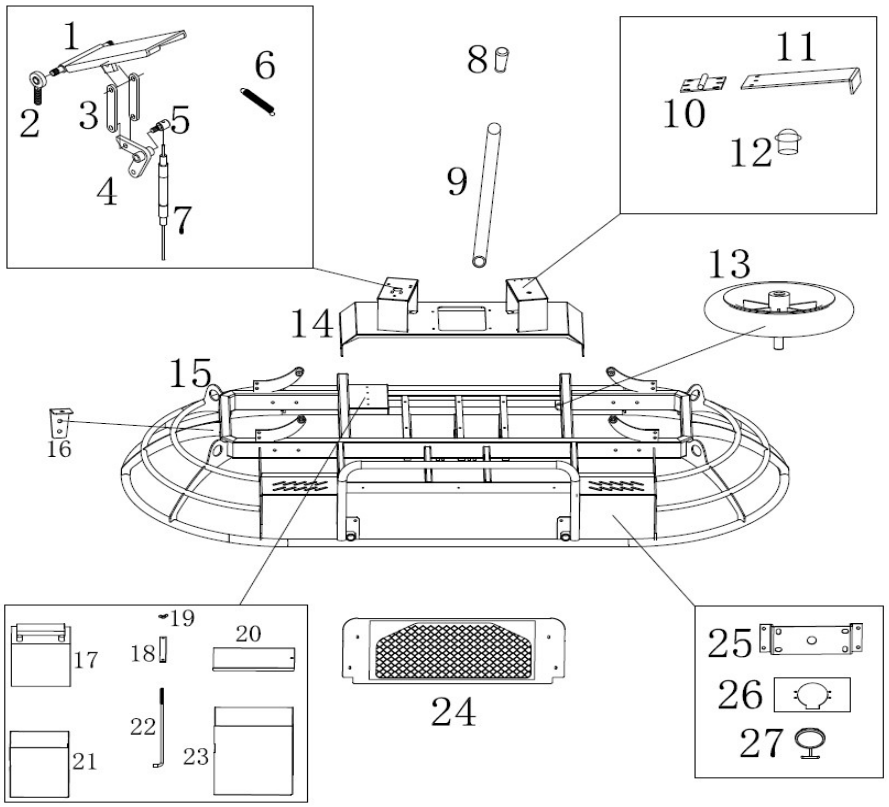

№	Арт.	Серийный №	Наименование	Кол-во
1	P00001608	QUM80C-19-01	Педаль газа	1
2	P00002121	P00002121	Подшипник SAJK8C	2
3	P00005725	QUM80C-19-05	Соединительный стержень	2
4	P00001607	QUM80C-19-03	V-образный стержень	1
5	P00000709	QUM80C-19-08	Соединитель	1
6	P00000707	QUM80C-19-06	Пружина	1
7	P00001079	QUM65C-18-01	Трос газа	1
8	P00001031	QUM65C-06-01	Управляющая втулка	2
9	P00003756	QUM96C-02	Контрольная трубка	2
10	P00002131	P00002131	Шарнир	1
11	P00006218	QUM65C-19-01	Педаль управления	1
12	P00005235	P00005235	Выключатель	1
13	P00005828	QUM78HA-24	Транспортировочные колеса	4
14	P00004182	QUM96HA-04	Платформа педалей	1
15	P00004184	QUM96HA-02	Нижняя рама	1
16	P00003917	QUM96HA-23	Монтажная пластина 2	2
17	P00006029	P00006029	Батарея 12V 36A	1
18	P00006086	QUM65C-05-03	Flat steel	1
19	P00006100	GB/T62-1988	Гайка M6	4
20	P00005786	QUM65C-05-01J0.1	Крышка аккумулятора	2
21	P00005787	QUM65C-05-02B	Ящик для инструментов	1
22	P00001030	QUM65C-05-04	Шпилька	4
23	P00005878	QUM65C-05-02J0.1	Корпус аккумулятора	1
24	P00004183	QUM96HA-03	Сетчатая папнель	1
25	P00003836	LS325-09	Монтажная пластина	4
26	P00003918	QUM96HA-22	Монтажная пластина 1	2
27	P00004390	P00004390	Светодиодная лампа	6

14. Полное рулевое управление

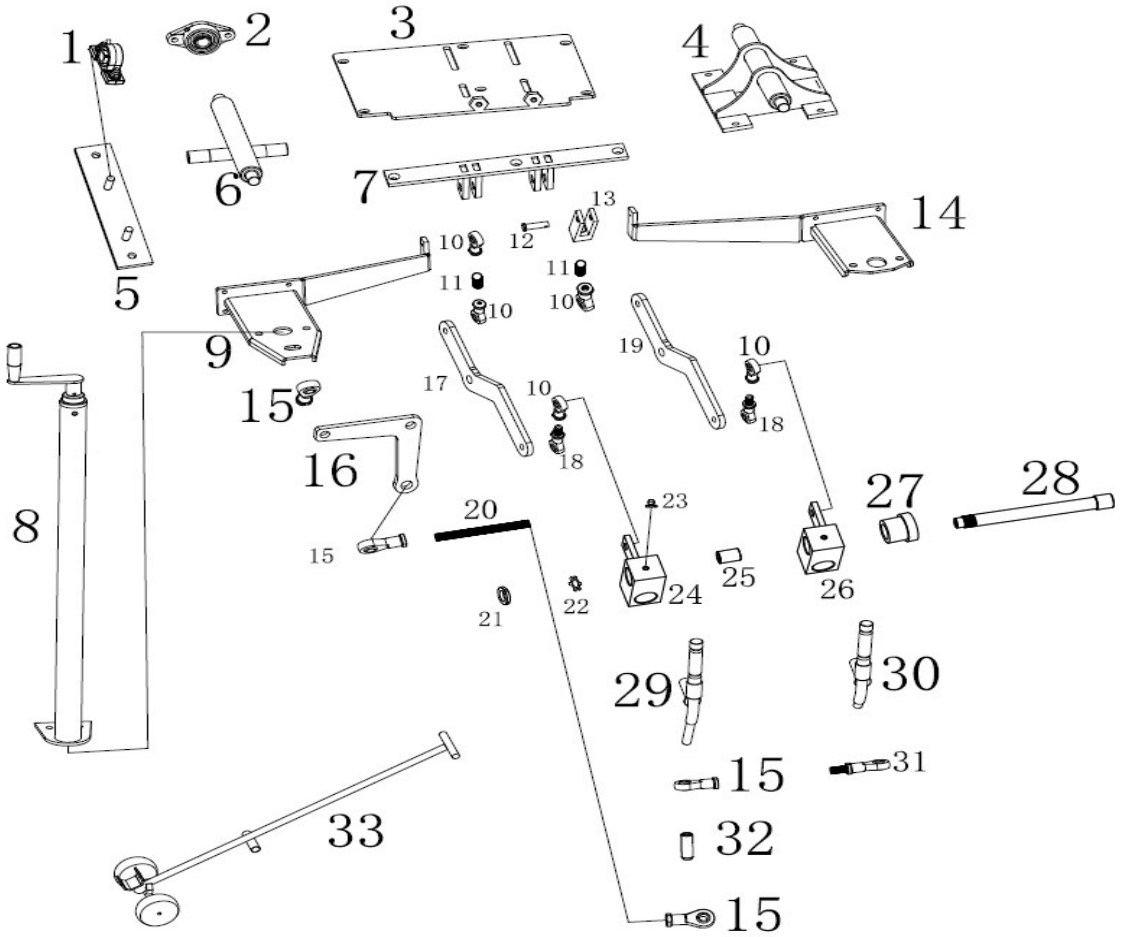

№	Арт.	Серийный №	Наименование	Кол-во
1	P00000671	P00000671	Подшипник UCP204	2
2	P00002115	P00002115	Подшипник UCFL204	4
3	P00004173	QUM96HA-14	Силовая пластина	1
4	P00004177	QUM96HA-10	Монтажная рама	1
5	P00003867	QUM96HA-20	Правый крепеж	2
6	P00004178	QUM96HA-09	Правый регулятор	1
7	P00003741	QUM96C-09	Сварочная рамка	1
8	P00003867	QUM96HA-19	Регулятор угла наклона	2
9	P00003747	QUM96C-07	Элемент управления (правый)	1
10	P00002119	P00002119	Подшипник с внутренней резьбой	5
11	P00001042	QUM65C-08-14	Шпильки	2
12	P00003890	QUM65C-08-13J0.1	Вал болта	1
13	P00003889	QUM65C-08-12J0.1	Y-образный шарнир	1
14	P00003753	QUM96C-06	Элемент управления (левый)	1
15	P00004136	P00004136	Подшипник с внутренней резьбой	4
16	P00004168	QUM96HA-16	Шарнир под прямым углом	1
17	P00003756	QUM96C-05A	Bridge Plate one	1
18	P00002191	P00002191	Наружный резьбовой подшипник	2
19	P00003755	QUM96C-05B	Bridge Plate two	1

20	P00003536	P00003536	Двойная шпилька	1
21	P00001718	GB/T810-1998	Круглая гайка	3
22	P00001719	GB/T858-1998	Гайковертная шайба	3
23	P00003289	P00003289	Сопло для масла	2
24	P00001620	QUM80C-08-07A	Блок А	1
25	P00001038	QUM65C-08-10	Средний	1
26	P00001619	QUM80C-08-07B	Блок Б	1
27	P00002192	P00002192	Комбинированный подшипник	8
28	P00001033	QUM65C-08-01	Промежуточный вал	1
29	P00004203	QUM80C-08-04-01J0.2	Правое седло тяги управления	1
30	P00004204	QUM80C-08-03-01J0.1	Левое седло тяги управления	1
31	P00004137	P00004137	Наружный резьбовой подшипник	1
32	P00005765	QUM80C-08-15J0.2	Позиционирующая втулка R	1
33	P00003965	QUM78HA-23J0.1	Тележка	1

15. Приводной механизм

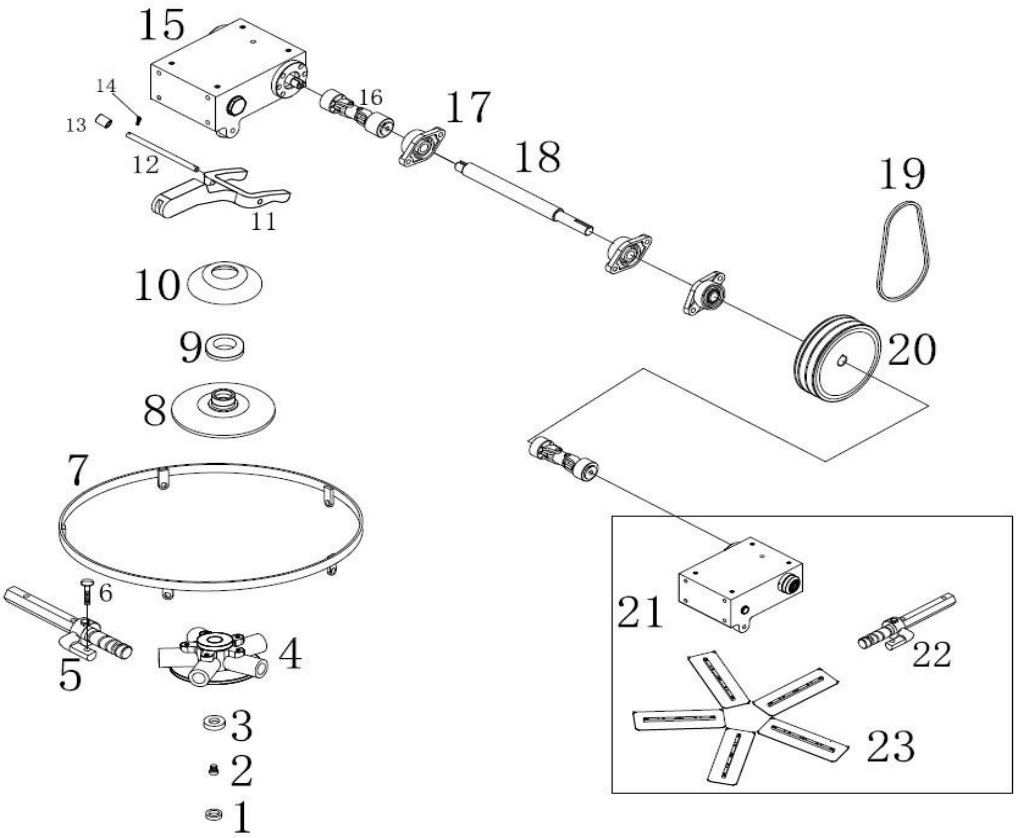

№	Арт.	Серийный №	Наименование	Кол-во
1	P00000598	QJM1000-02-11	Заглушка	2
2	P00006139	P00006139	Винт M12x30	2
3	P00000595	QJM1000-02-05	Прижимная подушка	2
4	P00004000	QJM1200-01-09J0.2	Крестовина	2
5	P00003268	QUM96B-10-01	Ось крестовины правая	5
6	P00000596	QJM1000-02-06	Регулировочный винт	10
7	P00001568	QJM1200-01-02	Стабилизирующее кольцо	2
8	P00004950	QJM1200-02	Регулировочная пластина	2
9	P00001959	P00001959	Подшипник 51209	2

10	P00004951	QJM1000-08	Крышка подшипника	2
11	P00003571	QUM96B-10-03J0.1	Вилка	2
12	P00001196	QUM78C-10-03	Штифтовой вал	2
13	P00003574	QUM96B-10-13	Втулка	4
14	P00013826	P00013826	Штифт 2,5×35	4
15	P00001887	QUM78C-10-07BJ0.1	Редуктор правый	1
16	P00001068	QUM65C-10-05	Универсальная муфта (кардан)	2
17	P00001210	P00001210	Подшипник	3
18	P00002771	QUM96B-10-09	Приводной вал	4
19	P00002796	P00002796	Ремень	3
20	P00005714	QUM96B-10-08	Ременный шкив	4
21	P00001222	QUM78C-10-07A	Редуктор левый	4
22	P00001903	QJM1200-01J0.1	Ось крестовины левая	5
23	P00001946	STYLE07B	Reversible Comb blade	10

16. Коробка передач в сборе

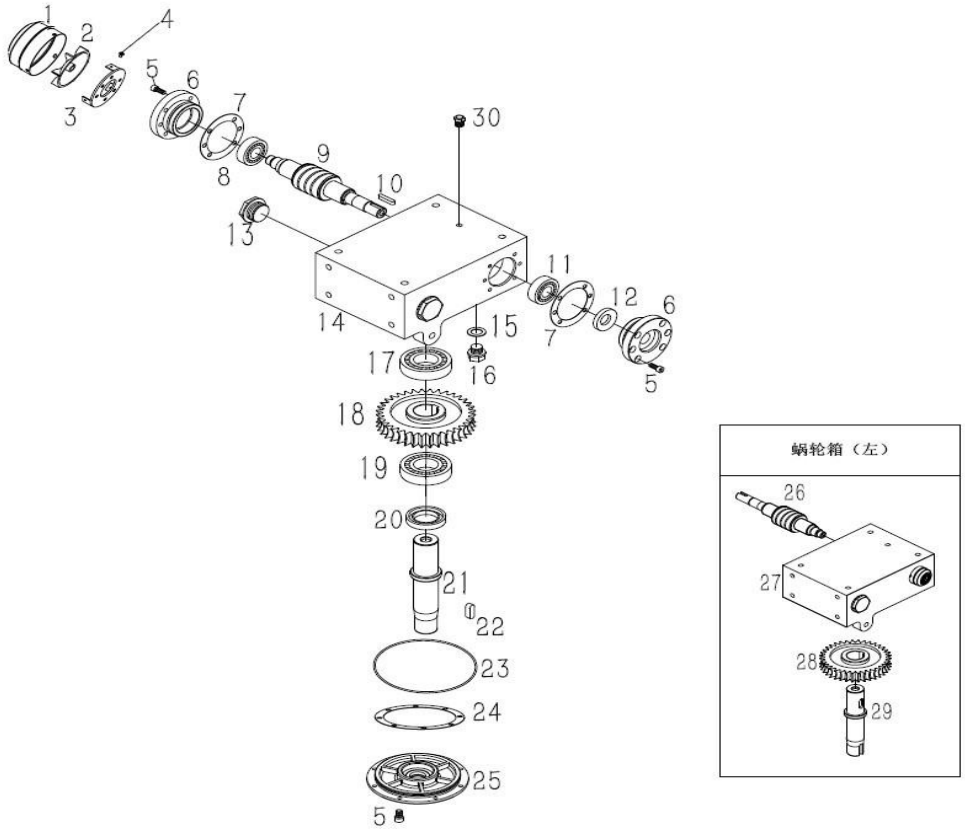

№	Арт.	Серийный №	Наименование	Кол-во
1	P00006454	QUM96B-10-06-10	Крышка	2
2	P00003579	QUM96B-10-06-13	Крыльчатка	2
3	P00006453	QUM96B-10-06-13	Рама крепления	2
4	P00006054	P00006054	Винт M5*12	6
5	P00006449	P00006449	Болт M8*20	20
6	P00003578	QUM96B-10-06-07	Крышка вала	2
7	P00003585	P00003585	Прокладка крышки	2
8	P00005121	GB/T276-1994	Подшипник 6305C	2
9	P00003050	QUM96B-10-06-06A	Червячный вал правый	1

10	P00005573	P00005573	Ключ 6x6x18	2
11	P00005193	GB/T297-1994	Подшипник 30305	2
12	P00002862	P00002862	Сальник 20*40*7	4
13	P00003721	QUM96B-10-06-11	Масляное окошко	3
14	P00003552	QUM96B-10-06-02BJ0.1	Корпус редуктора правый	1
15	P00002341	P00002341	Шайба	2
16	P00004962	P00004962	Сливная пробка M16x1,5	2
17	P00002906	GB/T297-1994	Подшипник 30207	2
18	P00001889	QUM96B-10-06-01AJ0.1	Червячное колесо правое	1
19	P00002463	GB/T276-1994	Подшипник 207	2
20	P00004724	P00004724	Сальник FKM 35*54*8	2
21	P00003569	QUM96B-10-06-03B	Вертикальный вал правый	1
22	P00005040	P00005040	Ключ 10*8*32 b ≈ 45#	2
23	P00005661	P00005661	Уплотнительное кольцо	2
24	P00003586	P00003586	Прокладка большого фланца	2
25	P00003567	QUM96B-10-06-04	Фланец	2
26	P00003051	QUM96B-10-06-06B	Червячная вал левый	1
27	P00003551	QUM96B-10-06-02AJ0.1	Корпус редуктора левый	1
28	P00001890	QUM96B-10-06-01BJ0.1	Червячное колесо левое	1
29	P00003568	QUM96B-10-06-03A	Вертикальный вал левый	1
30	P00000599	QJM1000-09-03	Заглушка	2

11. Технические данные

Двухроторная затирочная машина VILAR M20

Тип	двухроторная
Мощность	34 л.с.
Диаметр ротора	2×1200 мм
Габариты (д×ш×в)	2540×1240×1300 мм
Скорость вращения	70-180 об/мин
Двигатель	KOHLER CH940
Тип двигателя	бензиновый
Тип топлива	бензин АИ-92
Бак для топлива	40 л
Масло в двигатель	моторное SAE 10W-30, SAE 10W-40
Масло в редуктор	трансмиссионное SAE 75W-90
Масса	450 кг
Лопасти	10 шт (в комплекте)
Электростартер	да
Угол наклона лопастей	0-15°
Управление	механическое
Охлаждение	воздушное
Диаметр диска наружный	1200 мм
Диаметр диска внутренний	1170 мм
Диаметр диска внутренний в дюймах	46 ″